MARREL

MARREL.com

AMPLIROLL® HIGH

AL26PA SI

BRACCIO TELESCOPICO E ARTICOLATO

AMPLI'DRIVE PACKS
START OPTI PRO

S GENERATION

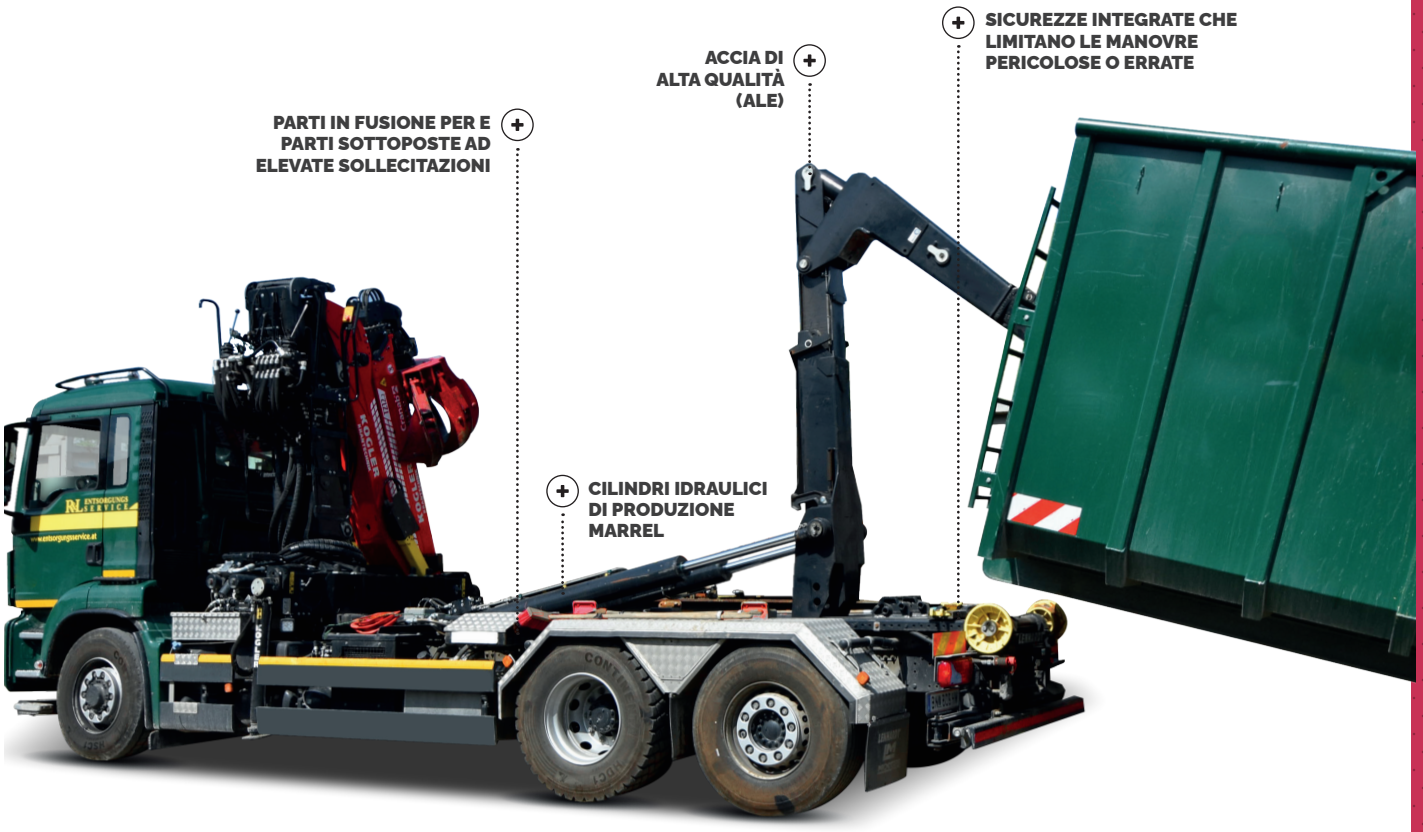

I VANTAGGI

POTENZA

Biella ribaltabile esclusiva Marrel per garantire una **capacità di sollevamento senza pari**

SICUREZZA

Ammortizzatore di finecorsa integrato nei cilindri del braccio
Gancio con linguetta di sicurezza (opzione)

PRODUTTIVITÀ

Riduzione dell'angolo di carico e gamma più ampia di lunghezze del cassone

ROBUSTEZZA

Accia di alta qualità (ALE)
Sabbiatura e verniciatura prima del montaggio

MARREL

LE OPZIONI

1 Comandi AMPLI'DRIVE disponibili: Elettrico, radiocomando

2 Chiausura idraulica anteriore

3 Barra di protezione paraincastro (B.P)

4 Derivazioni idrauliche (gru - rimorchi con cassone...)

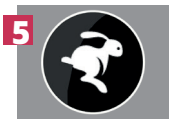

5 Velocità rapida

6 Stabilizzazione del veicolo con dispositivi di sicurezza

7 Lotti di fissaggi dedicati ai differenti tipi di telaio

Altre opzioni disponibili per una configurazione personalizzata

DATI TECNICI

Con riserva di modifiche tecniche, dati non contrattuali

Per PTT da 26 a 32 t		S48	S49	S50	S51	S52	S53	S54	S55	S56	S57	S58	S59	S60
Min.	LG	3 300	3 300	3 300	3 300	3 600	3 600	3 600	3 900	3 900	3 900	3 900	3 900	4 100
Max.	LG	5 900	6 000	6 100	6 200	6 300	6 400	6 500	6 600	6 800	6 900	7 000	7 100	7 200
B.P. Fissa	LG	5 300	5 400	5 500	5 600	5 700	5 800	5 900	6 000	6 100	6 200	6 300	6 400	6 500
	A°	59	59	59	59	58	58	58	58	58	58	58	58	58
	L1	4 800	4 900	5 000	5 100	5 200	5 300	5 400	5 500	5 600	5 700	5 800	5 900	6 000
	L2	700	800	900	1 000	800	900	1 000	800	900	1 000	1 100	1 200	1 100
	L3	1 870	1 970	2 070	2 170	1 970	2 070	2 170	1 970	2 070	2 170	2 270	2 370	2 270
	H	255	255	255	255	255	255	255	255	255	255	255	255	255
	Kg	2 330	2 335	2 335	2 340	2 460	2 460	2 465	2 485	2 510	2 515	2 515	2 520	2 535
	Bar	325	325	325	325	325	325	325	340	350	350	350	350	350

Per PTT da 26 a 32 t		SL61	SL62	SL63	SL64	SL65	SL66	SL67	SL68
Min.	LG	4 600	4 600	4 600	5 000	5 000	5 000	5 000	5 000
Max.	LG	7 300	7 400	7 500	7 600	7 700	7 800	7 900	8 000
B.P. Fissa	LG	6 600	6 700	6 800	6 900	7 000	7100	7 200	7 300
	A°	53	53	53	52	52	52	52	52
	L1	6 100	6 200	6 300	6 400	6 500	6 600	6 700	6 800
	L2	850	950	1 050	700	800	900	1 000	1 100
	L3	1 850	1 950	2 050	1 700	1 800	1 900	2000	2 100
	H	275	275	275	275	275	275	275	275
	Kg	2 755	2 785	2 815	2 845	2 875	2 905	2 935	2 965
	Bar	350	350	350	350	350	350	350	350

Con riserva di modifiche tecniche, dati non contrattuali

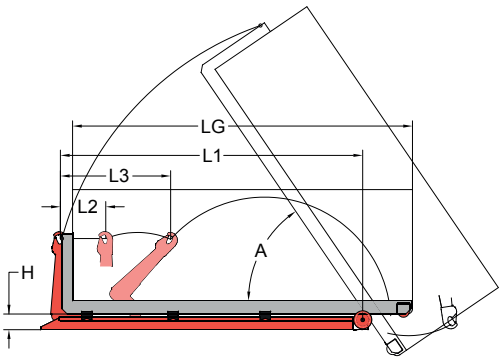

A FASSI GROUP COMPANY

+33 (0)4 77 36 28 28
42 avenue de Saint-Étienne – BP70056
42161 Andrézieux-Bouthéon cedex - France

AMPLIROLL® HIGH
Braccio Telescopico e articolato